KUPPERSBERG

ИНСТРУКЦИЯ ПО ЭКСПЛУАТАЦИИ

ВЫТЯЖКА

ANTA 60 BG

230 Вт	220–240 В	50/60 Гц
Мощность двигателя	Напряжение	Частота

Отсканируйте QR-код на корпусе прибора камерой смартфона — это займёт 30 секунд и подарит вам дополнительный год гарантии от KUPPERSBERG.

Пожалуйста, внимательно прочитайте инструкцию перед использованием и сохраните её для дальнейшего обращения.

СОДЕРЖАНИЕ

1. Безопасность	3
2. Технические характеристики	4
3. Перед началом использования вытяжки	5
4. Подготовка к установке	6
5. Установка	8
6. Эксплуатация	12
7. Чистка и уход	13
8. Поиск и устранение неисправностей	16
9. Охрана окружающей среды	17
10. Гарантийные условия	18
11. Сведения об изготовителе	20

1. Безопасность

⚠ ПРЕДУПРЕЖДЕНИЕ

ЧТОБЫ СНИЗИТЬ РИСК ТРАВМИРОВАНИЯ ЛЮДЕЙ В СЛУЧАЕ ВОЗГОРАНИЯ ЖИРА НА ПЛИТЕ, СОБЛЮДАЙТЕ СЛЕДУЮЩИЕ ПРАВИЛА:

1. НАКРОЙТЕ ПЛАМЯ плотно прилегающей крышкой, противнем или металлическим подносом, затем выключите конфорку. БУДЬТЕ ОСТОРОЖНЫ, ЧТОБЫ НЕ ОБЖЕЧЬСЯ. ЕСЛИ ПЛАМЯ НЕ ПОГАСЛО СРАЗУ — ПОКИНЬТЕ ПОМЕЩЕНИЕ И ВЫЗОВИТЕ ПОЖАРНУЮ СЛУЖБУ.

2. НИКОГДА НЕ ПОДНИМАЙТЕ ГОРЯЧУЮ СКОВОРОДУ — вы можете получить ожог.

3. НЕ ИСПОЛЬЗУЙТЕ ВОДУ, в том числе мокрые полотенца или тряпки — это может вызвать сильный паровой взрыв.

4. Используйте огнетушитель ТОЛЬКО если:

a) у вас есть огнетушитель класса ABC, и вы умеете им пользоваться.

b) пламя небольшое и не выходит за пределы места возгорания.

c) пожарная служба уже вызвана.

d) вы можете тушить огонь, находясь спиной к выходу.

⚠ ВНИМАНИЕ

- Данный прибор предназначен только для домашнего использования внутри помещения.
- Прибор предназначен только для общей вентиляции. Не используйте для удаления опасных или взрывоопасных веществ и паров.
- Чтобы избежать повреждения подшипника двигателя, а также появления шума и/или разбалансировки крыльчатки вентилятора, не допускайте попадания на вытяжку строительной пыли, штукатурки и т.п.
- Двигатель вытяжки оснащён тепловой защитой, которая автоматически отключает его при перегреве. После остывания двигатель включится снова. Если отключение и повторный запуск происходят регулярно, обратитесь в сервисный центр.
- Всегда соблюдайте требования производителя варочной техники в отношении вентиляции.
- Чтобы снизить риск возгорания и обеспечить правильный отвод воздуха, выводите воздуховод наружу здания. Не направляйте воздух в пространство внутри стен, потолка, на чердак, в подвал или гараж.
- При монтаже, обслуживании или чистке прибора рекомендуется использовать защитные очки и перчатки.
- Дополнительную информацию и требования смотрите на табличке с характеристиками на самом приборе.
- Данный прибор не предназначен для эксплуатации детьми младше 8 лет и лицами с физическими, сенсорными или умственными способностями (включая детей), а также теми, у кого нет достаточного опыта и знаний относительно эксплуатации прибора, если они не находятся под наблюдением лица, отвечающего за их безопасность.
- Детям запрещено играть с прибором. Чистка и обслуживание не должны осуществляться детьми без присмотра.
- Во время эксплуатации прибора его доступные части могут быть горячими.

2. Технические характеристики

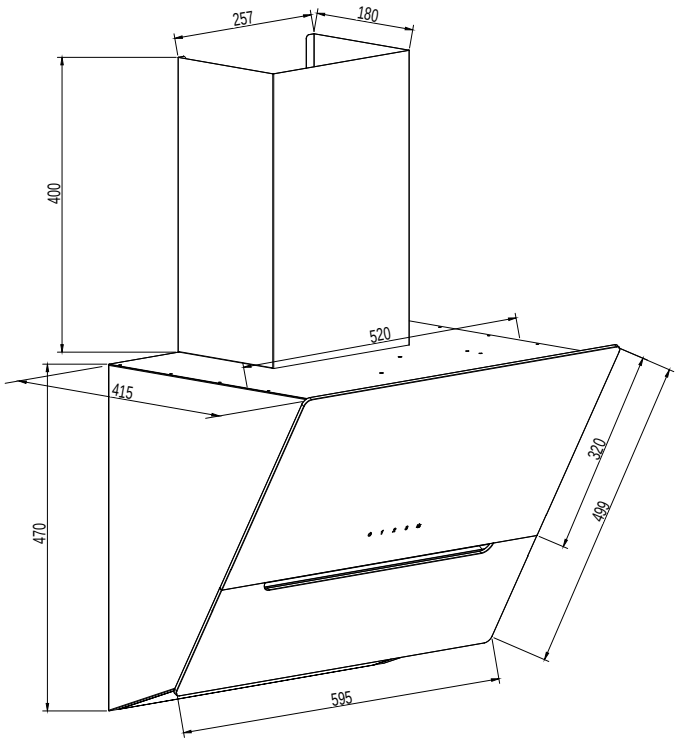

Габаритные размеры вытяжки, мм

Напряжение, частота	220–240 В, 50/60 Гц
Мощность двигателя	1 × 230 Вт
Мощность подсветки	1 × 1,5 Вт
Габариты прибора (Ш × Г × В)	595 × 415 × 870 мм
Угольный фильтр (приобретается отдельно)	KFY-1

Примечание: производитель оставляет за собой право вносить технологические улучшения или изменения без предварительного уведомления.

3. Перед началом использования вытяжки

ВНИМАНИЕ

Перед началом установки проверьте комплектность и убедитесь в отсутствии повреждённых деталей; при обнаружении проблем обратитесь к производителю.

Соблюдайте все действующие нормы и правила. Установку вытяжки должен выполнять квалифицированный специалист. Ответственность за соблюдение монтажных зазоров несёт установщик. Производитель не несёт ответственности за неправильный монтаж и не предоставляет гарантию на прибор, если повреждения вызваны неправильной установкой.

Комплектация

- Дюбель × 3
- Винты 4×30 мм × 3
- Винты 4×8 мм × 2
- Мини-инструкция × 1
- Настенный кронштейн × 1
- Корпус вытяжки × 1
- Нижний декоративный дымоход × 1

Инструменты, необходимые для установки

1. Защитные перчатки
2. Строительный уровень
3. Рулетка
4. Двусторонний скотч или обычный скотч
5. Набор крестовых отвёрток
6. Электродрель со сверлом Ø8 мм

4. Подготовка к установке

a) Режим рециркуляции

Режим циркуляции (рециркуляции): воздух очищается и возвращается в помещение через угольный фильтр (устанавливается отдельно), запахи и дым отфильтровываются и выходят через верхнее вентиляционное отверстие. Воздуховод для отвода наружу в этом случае не требуется.

Режим отвода (вытяжной режим): вы можете установить алюминиевый воздуховод длиной 1,5 м и диаметром 150 мм, который входит в комплект для монтажа.

Циркуляция

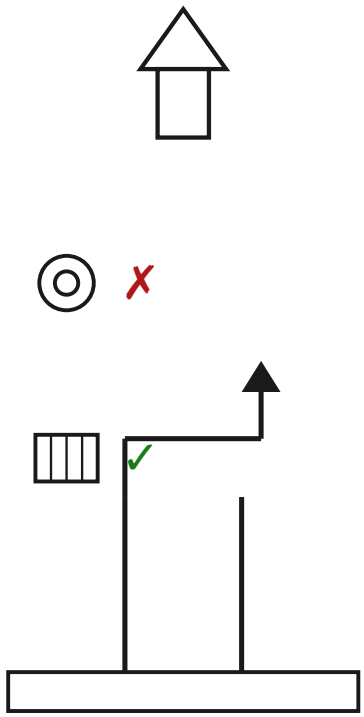

Отвод наружу

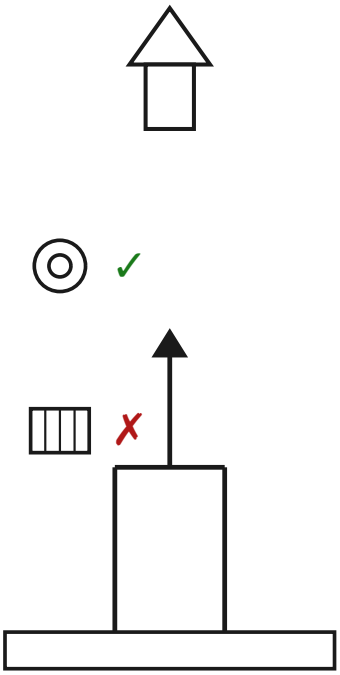

b) Длина воздуховода

По возможности используйте прямой участок воздуховода длиной не менее 60 см перед любыми поворотами. Для более длинных размеров воздуховода может потребоваться труба большего диаметра для сохранения эффективности вытяжки.

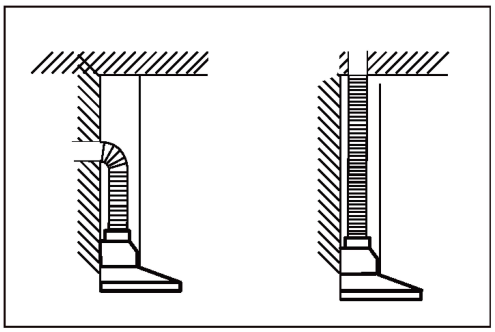

c) Перед началом установки не подключайте прибор к электросети.

5. Установка

Монтаж вытяжки (режим отвода воздуха):

1. Снимите с вытяжки и/или её деталей всю защитную плёнку.

2. Рекомендуемая высота установки: 65–75 см над варочной поверхностью для наилучшей эффективности вытяжки.

- Требуемая высота над газовой варочной панелью: 750 мм;
- Требуемая высота над электрической варочной панелью: 650 мм.

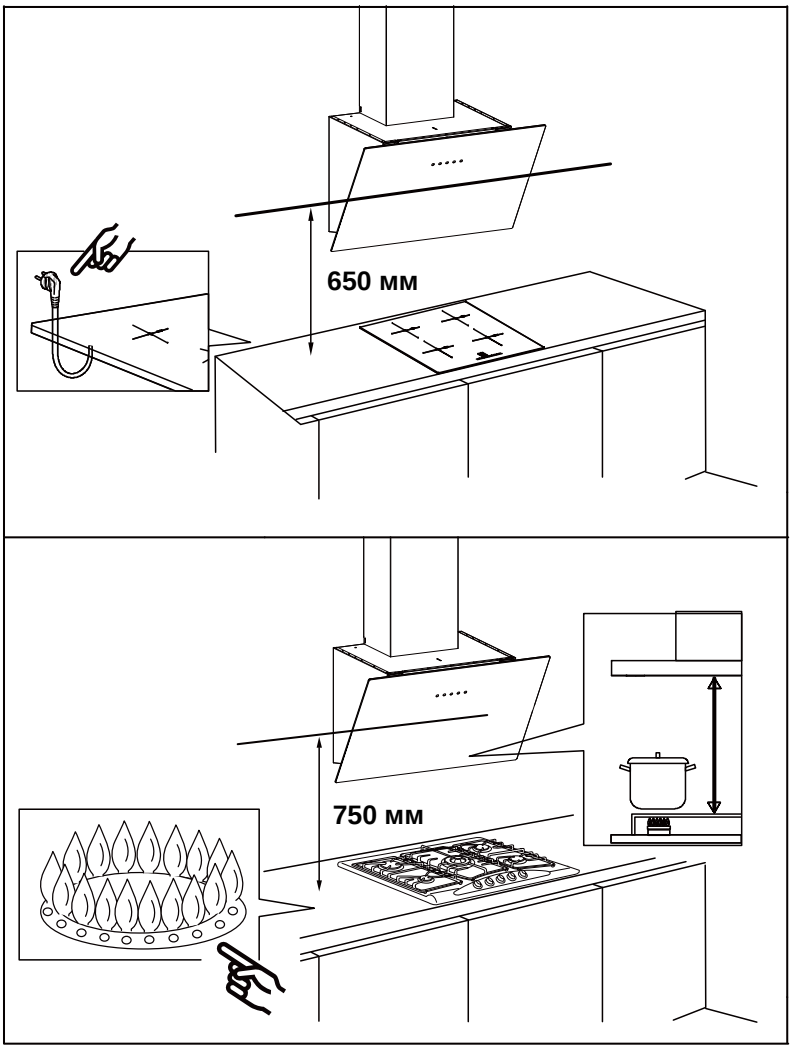

3. После того как вы достали вытяжку из коробки, с помощью винтов 4×8 мм закрепите нижний декоративный дымоход на корпусе.

4. Сначала карандашом отметьте на стене место установки, затем рулеткой измерьте высоту от поверхности плиты до вытяжки (до центра алюминиевого жироулавливающего фильтра) и с помощью строительного уровня выставьте горизонталь, после чего карандашом проведите горизонтальную линию по уровню.

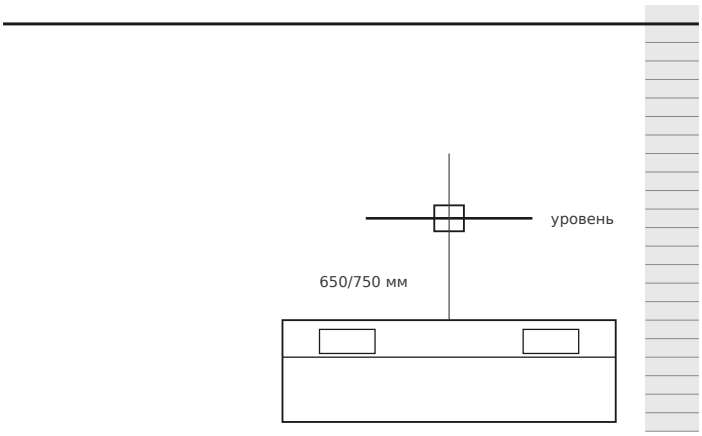

5. Наметьте 3 точки крепления, совместив линию кнопок на вытяжке с проведённой на стене горизонтальной линией, и карандашом отметьте на стене точки в соответствующих местах.

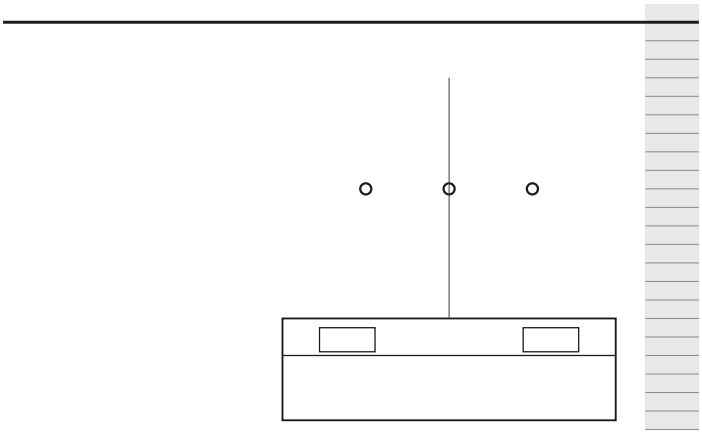

6. Просверлите отмеченные на стене отверстия электродрелью (сверло Ø8 мм) и вставьте в них дюбели, забив их в стену.

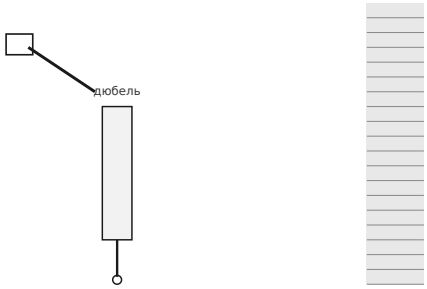

Комплектация: Деталь 1 — дюбель, 3 шт.

7. Тремя винтами 4×30 мм закрепите настенный кронштейн на стене.



Комплектация: Деталь 2 — винты 4×30 мм, 3 шт.; Деталь 5 — настенный кронштейн, 1 шт.

8. Снимите скотч с воздуховыпускного отверстия.

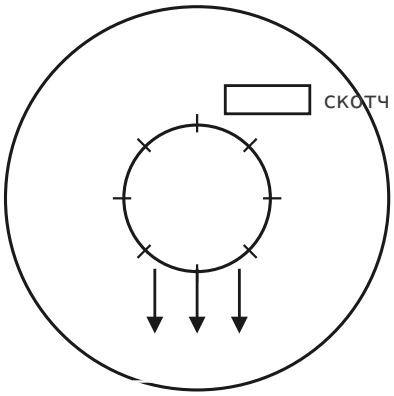

Примечание:

→ Обязательно снимите скотч с обратного клапана (заслонки) и убедитесь, что заслонка свободно открывается и закрывается — в противном случае возможны посторонние шумы и вибрация вытяжки.

9. Включите и выключите LED-подсветку, проверьте корректную работу всех функций.

Установка угольного фильтра (режим циркуляции):

1. Угольный фильтр служит для устранения запахов.

Перед установкой угольного фильтра сначала снимите жироулавливающий фильтр: нажмите на защёлку и потяните фильтр вниз.

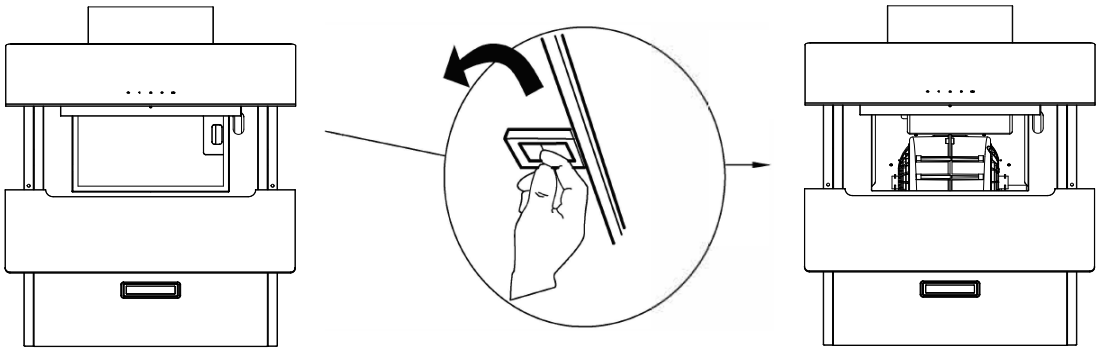

2. Установите угольный фильтр в блок и поверните его по часовой стрелке до фиксации.

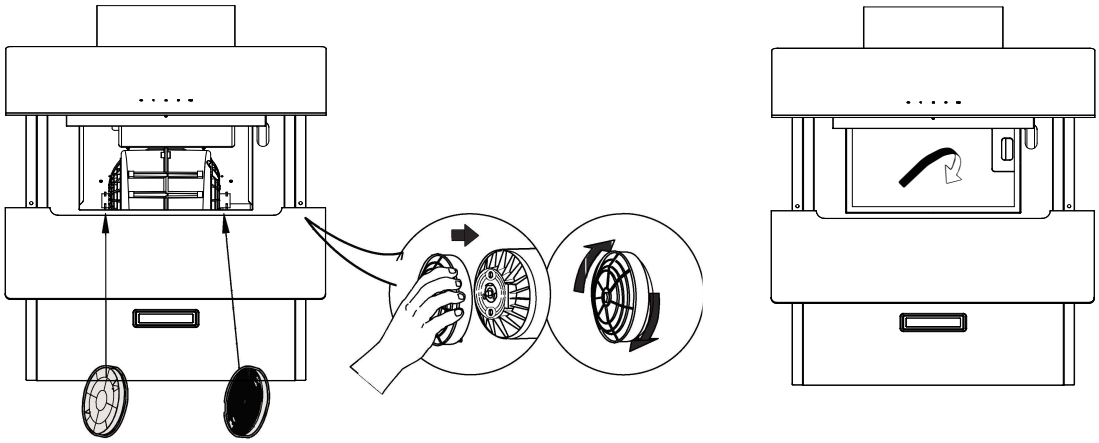

3. Если угольный фильтр требуется заменить, поверните его против часовой стрелки, чтобы снять.

Примечание:

→ Убедитесь, что угольный фильтр надёжно зафиксирован.

→ После установки угольного фильтра сила всасывания вытяжки снизится — это нормально.

→ Угольный фильтр следует заменять каждые 2–4 месяца в зависимости от интенсивности использования.

6. Эксплуатация

Всегда включайте вытяжку перед началом приготовления пищи, чтобы заранее создать поток воздуха на кухне.

После выключения вытяжки дайте вентилятору поработать ещё несколько минут, чтобы полностью очистить воздух. Это поможет сохранить кухню чистой и свежей.

Сенсорное управление



Кнопка ВКЛ/ВЫКЛ

Включает и выключает вентилятор. Если вентилятор уже работает, при нажатии этой кнопки прибор переходит в режим отложенного отключения (через 3 минуты). При выключении питания стеклянная панель опускается с прерывистым звуковым сигналом, предупреждающим о движении закрытия.

Кнопка низкой скорости («1»)

Запускает вентилятор на низкой скорости. Подходит для томления и приготовления блюд, не образующих много пара.

Кнопка средней скорости («2»)

Запускает вентилятор на средней скорости. Оптимальна для вентиляции при обычном приготовлении пищи.

Кнопка высокой скорости («3»)

Запускает вентилятор на высокой скорости. Рекомендуется при большом количестве дыма или пара.

Кнопка подсветки

Служит для включения и выключения освещения рабочей зоны.

7. Чистка и уход

Правильный уход за вытяжкой обеспечивает её надёжную работу. Перед чисткой обязательно отключите вытяжку от электросети.

Жироулавливающие фильтры

Жировые фильтры необходимо чистить регулярно. Их можно мыть в посудомоечной машине при высокой температуре без использования моющих средств.

Угольный фильтр

Угольный фильтр следует заменять каждые 2–4 месяца в зависимости от интенсивности использования. Если вы часто готовите с большим количеством жира (например, жарите во фритюре), меняйте фильтр чаще. Такие фильтры не подлежат мытью и повторному использованию. См. инструкцию по установке, прилагаемую к угольному фильтру.

Уход за поверхностью из нержавеющей стали

Можно:

- Регулярно протирать поверхность тканью или тряпкой, смоченной в тёплой воде с мягким мылом или жидкостью для мытья посуды.
- Использовать специализированное бытовое средство для чистки нержавеющей стали.

Нельзя:

- Использовать металлические или стальные мочалки, а также любые скребки для удаления стойких загрязнений.
- Использовать агрессивные или абразивные чистящие средства.
- Допускать попадания на вытяжку строительной пыли или иных строительных остатков. Во время ремонта закройте вытяжку защитным материалом, чтобы пыль не оседала на поверхности из нержавеющей стали.

При выборе чистящего средства избегайте:

- Средств, содержащих хлор/отбеливатель — они разрушают нержавеющую сталь.
- Средств, содержащих хлориды, фториды, йодиды, бромиды — они быстро повреждают поверхность.
- Легковоспламеняющихся средств, таких как ацетон, спирт, эфир, бензол и т.п. — они взрывоопасны, и их категорически нельзя использовать рядом с плитой.

Уход за окрашенной поверхностью

Очищайте только тёплой водой с мягким моющим средством. При появлении изменения цвета используйте полироль, например, автомобильную (НЕ используйте грубые абразивные средства или чистящие средства для керамики).

Замена LED-лампы

⚠ ВНИМАНИЕ

Перед чисткой, ремонтом или заменой деталей обязательно отключите питание — это необходимо, чтобы избежать поражения электрическим током, травмы или угрозы жизни!

1) Выключите вытяжку и отключите её от розетки. Снимите жироулавливающий фильтр, чтобы получить доступ к LED-лампе.

1. Включите вытяжку в розетку.

2. Откройте верхнее стекло вытяжки, затем выключите вытяжку и отключите от розетки.

3. Откройте алюминиевый фильтр и отсоедините провод питания LED-лампы. Затем извлеките LED-лампу.

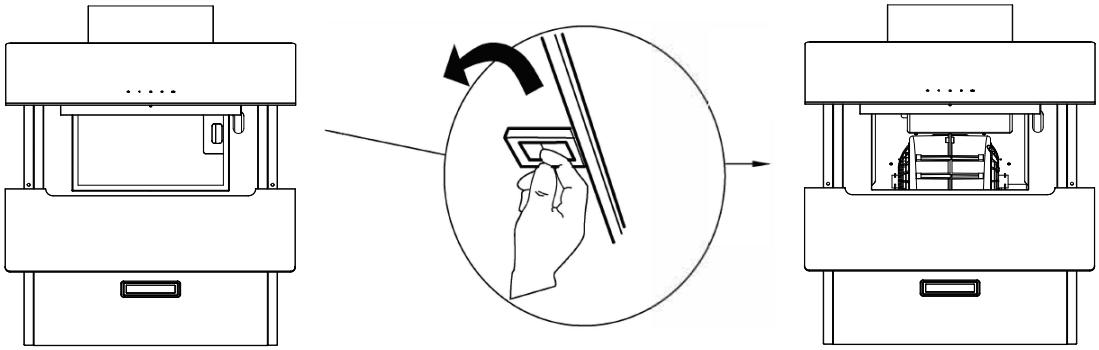

2) Аккуратно вставьте новую LED-лампу в патрон, совместив её с пазами на панели подсветки. Вдавите лампу до тех пор, пока она не окажется вровень с панелью.

Включите питание и проверьте работу вентилятора и подсветки во всех режимах, чтобы убедиться в исправности прибора.

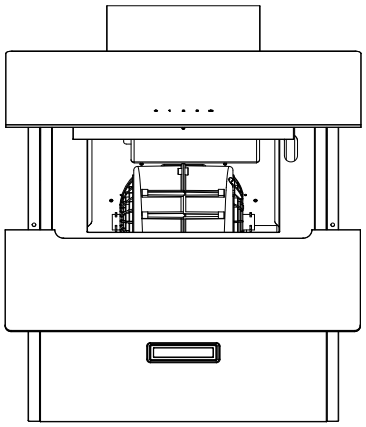

4) Установите жироулавливающий фильтр на место — на этом всё готово.

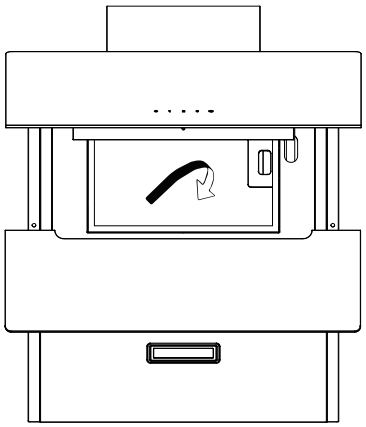

8. Поиск и устранение неисправностей

Проблема	Возможная причина	Решение
Вытяжка не включается	Отсутствует питание	Убедитесь, что вытяжка подключена к розетке с требуемым напряжением. Проверьте розетку другим прибором, если она не работает
Вытяжка работает недостаточно эффективно	Недостаточная вентиляция помещения	Обеспечьте достаточный приток свежего воздуха в кухню
	Вытяжка установлена слишком далеко от варочной поверхности	Оптимальное расстояние — 65–75 см над варочной поверхностью для наилучшей эффективности
	Не снят скотч, удерживающий заслонку (обратный клапан) на вентиляционном отверстии	Снимите скотч, удерживающий заслонку
	Жировые фильтры засорены жиром	Очистите или замените жировые фильтры
	Угольные фильтры засорены	Установите новые угольные фильтры
	Двигатель работает, но воздух не отводится	Обратитесь в сервисный центр
Вытяжка шумит	Внутри вытяжки посторонний мусор	Проверьте и удалите мусор. Обратитесь в сервисный центр
	Шум исходит от двигателя	Обратитесь в сервисный центр
Подсветка не работает	Лампа повреждена	Замените LED-лампу
	Ослаблен контакт провода подсветки	Переподключите разъём

9. Охрана окружающей среды

Отработавшие электроприборы нельзя выбрасывать вместе с бытовыми отходами. Пожалуйста, сдавайте их на переработку в соответствующие пункты приёма. За рекомендациями по утилизации обращайтесь в местные органы власти или к продавцу изделия.



10. Гарантийные условия

Уважаемый Покупатель!

Благодарим Вас за выбор продукции компании KUPPERSBERG. Настоящим компания KUPPERSBERG подтверждает, что приобретённая Вами техника изготовлена из высококачественных материалов при повышенном контроле качества и отвечает всем техническим и экологическим критериям, предъявляемым к домашней бытовой технике.

Данный товар сертифицирован на территории Российской Федерации. Производитель обязуется обеспечить бесплатный гарантийный ремонт в течение всего гарантийного срока.

Сроки и условия гарантии

Гарантийный срок	24 (двадцать четыре) месяца с даты продажи
Срок службы изделия	7 (семь) лет с даты изготовления
Гарантия на комплектующие	6 месяцев с момента продажи основного изделия
Гарантия на элементы освещения	15 дней с даты покупки
Гарантия на новые детали при ремонте	До окончания гарантийного срока изделия
Территория действия гарантии	Российская Федерация, Республика Беларусь, Республика Казахстан

Условия гарантийного обслуживания

1. Гарантия распространяется только на изделия, используемые в личных, семейных или домашних целях, не связанных с предпринимательской деятельностью.

2. Гарантийный ремонт выполняется бесплатно авторизованным сервисным центром на дому у потребителя или в мастерской по усмотрению сервисного центра.

3. Прежде чем вызвать специалиста, внимательно прочитайте инструкцию по эксплуатации. Если изделие исправно, сервисный центр вправе потребовать возмещения стоимости ложного вызова.

4. Претензии по качеству принимаются при условии, что недостатки обнаружены в течение гарантийных сроков и после предварительной проверки качества представителем авторизованного сервисного центра.

5. Сохраняйте в течение гарантийного срока все документы, прилагаемые при продаже: кассовый и/или товарный чек, инструкцию по эксплуатации.

6. При отсутствии документов о покупке гарантийный срок исчисляется с даты изготовления изделия (согласно п. 2 ст. 19 ЗоЗПП).

Случаи, на которые гарантия не распространяется

- Несоблюдение инструкции по эксплуатации, неправильная установка, хранение или транспортировка изделия.
- Использование изделия для предпринимательской или профессиональной деятельности.
- Ремонт, разборка или конструктивные изменения, выполненные неуполномоченными лицами или организациями.
- Повреждения вследствие нестабильности электросети (ГОСТ 13109-97), стихийных бедствий, пожара, попадания посторонних предметов, жидкостей,

насекомых.

- Внешние и внутренние загрязнения, царапины, трещины, вмятины, механические повреждения, повреждения стеклянных деталей.
- Повреждения деталей вследствие естественного износа: лампы, фильтры, уплотнительные элементы, ручки, кнопки управления, решётки.
- Удаление, изменение или нечитаемость заводских наклеек с указанием модели, продуктового и серийного номера изделия.
- Потеря товарного вида вследствие воздействия химических веществ или длительных термических воздействий.
- Если изделие на момент визита сервисной службы находилось в технически исправном состоянии.

Горячая линия и сервисные центры

8 (800) 775-73-29

Бесплатно для всех регионов РФ • Пн–Пт: 9:00–18:00

www.kuppersberg.ru

11. Сведения об изготовителе

Торговая марка	Kuppersberg
Изготовитель	Эм энд Джи Хаусгерате ГмбХ
Адрес изготовителя	Потсдамер стр, 92 10785 Берлин
Страна производства	КНР
Лицо, уполномоченное изготовителем	ООО «Эм-Джи Русланд»
Адрес	141400, г. Химки, ул. Бутаково, д. 4
Электронная почта	info@kuppersberg.com
Сайт	www.kuppersberg.ru

Серийный номер указан на корпусе прибора и на упаковке. При отсутствии или повреждении серийного номера он зашифрован в QR-коде, расположенном на упаковке и на самом приборе. Для его получения отсканируйте QR-код с помощью камеры смартфона.

Фирма-производитель оставляет за собой право на внесение изменений в конструкцию, комплектацию и дизайн приборов без предварительного уведомления.